MURPHY

THE POWERVIEW™ 101

ПРОСТОЕ РЕШЕНИЕ ДЛЯ СЛОЖНЫХ ДВИГАТЕЛЕЙ С ЭЛЕКТРОННЫМ УПРАВЛЕНИЕМ

Лучший в мире дисплей для отслеживания и диагностики двигателей и механизмов.

- Идеальное применение благодаря компактному размеру
- Отличная читаемость на солнечном свете
- Элегантная конструкция
- Простое в использовании настраиваемое ПО
- Диагностика
- Поддержка нескольких языков (доступно 10 языков)

Дисплей PowerView 101 преобразует обычные данные и коды неисправностей стандарта J1939 в легкие для понимания сообщения, отображая их на ЖК-экране с подсветкой.

Дисплей может отображать до четырех параметров двигателя/трансмиссии, а также вспомогательных параметров одновременно. Он также оснащен индикаторами аварийного сигнала и отключения, а также детальной диагностикой.

Благодаря соответствию стандартам Tier 4 и Stage IIIB/IV, а также совместимости и параметрам настройки ПО дисплей PV101 отвечает последним требованиям рынка, не жертвуя при этом простотой в использовании, принесшей устройству успех.

Дисплей PowerView 101 выполнен по промышленным стандартам, которые используются тысячами производителей оригинального оборудования по всему миру. Он прочен, надежен и лучше других.

Tier 4 ready
Stage IIIB/IV

THE POWERVIEW™ 101

СТАНДАРТНЫЕ РАЗМЕРЫ

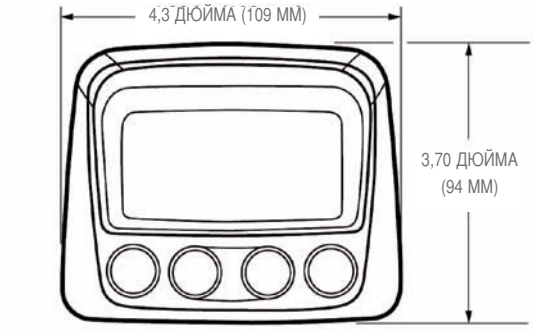

ВИД СПЕРЕДИ

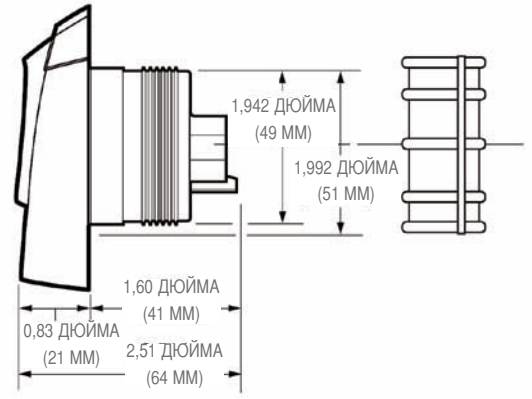

ВИД СБОКУ

УСТАНОВОЧНОЕ ОТВЕРСТИЕ

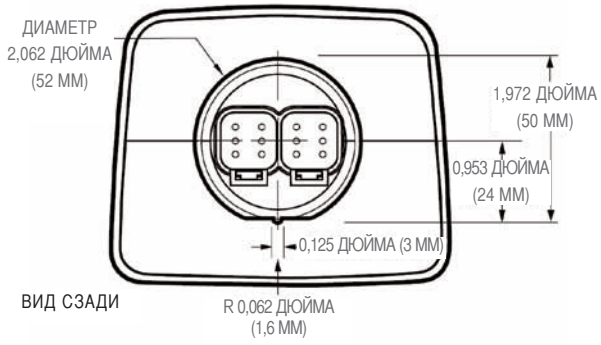

ВИД СЗАДИ

ТЕХНИЧЕСКИЕ ХАРАКТЕРИСТИКИ

ДИСПЛЕЙ: 1,3 X 2,6 ДЮЙМА (33 X 66 ММ), 64 X 128 ПИКСЕЛЕЙ.

РАБОЧЕЕ НАПРЯЖЕНИЕ. 8–32 В ПОСТ. ТОКА

ОБРАТНАЯ ПОЛЯРНОСТЬ: ВЫДЕРЖИВАЕТ ПОДКЛЮЧЕНИЕ ТЕРМИНАЛОВ С ОБРАТНОЙ ПОЛЯРНОСТЬЮ НЕОГРАНИЧЕННО ДОЛГО.

РАБОЧАЯ ТЕМПЕРАТУРА: ОТ -40 ДО +85°C (ОТ -40 ДО 185°F).

ТЕМПЕРАТУРА, ПРИ КОТОРОЙ ВОЗМОЖЕН ПРОСМОТР ДИСПЛЕЯ: ОТ -29 ДО +85°C (ОТ -20 ДО 185°F).

ТЕМПЕРАТУРА ХРАНЕНИЯ: ОТ -40 ДО +85°C (ОТ -40 ДО 185°F).

ЗАЩИТА ОТ ВОЗДЕЙСТВИЙ ОКРУЖАЮЩЕЙ СРЕДЫ: IP68, +/- 5 ФУНТОВ НА КВ. ДЮЙМ (+/- 34 КПА).

РАБОЧИЙ ТОК ИСТОЧНИКА ПИТАНИЯ:

- (@ 14 В ПОСТ. ТОКА) 52–300 МА
- (@ 32 В ПОСТ. ТОКА) МАКС. 1 МА (С ПОДОГРЕВОМ ЖК-ЭКРАНА).

ШИНА CAN: СОВМЕСТИМА СО СТАНДАРТОМ SAE J1939.

КОРПУС: ПОЛИКАРБОНАТ/ПОЛИЭСТЕР.

ЗАЖИМ: ПОЛИЭСТЕР (ПБТ).

РАЗЪЕМЫ: 6-КОНТАКТНЫЕ DEUTSCH СЕРИИ DT.

ВСПОМОГАТЕЛЬНЫЙ ПОРТ СВЯЗИ RS485

- 38,4 кбод , N, 8, 1 или 2, полудуплекс
- Настройка пользователем в качестве ГЛАВНОГО ИЛИ ПОДЧИНЕННОГО УСТРОЙСТВА MODBUS® RTU.
- Режим MASTER ACTIVE (АКТИВНО ГЛАВНОЕ УСТРОЙСТВО) (по умолчанию) обеспечивает работу индикаторов PVA или PVM.
- Режим SLAVE ACTIVE (АКТИВНО ПОДЧИНЕННОЕ УСТРОЙСТВО) обеспечивает настраиваемые пользователем параметры связи.

РЕЗИСТИВНЫЙ ВХОД: (ВЫБИРАЕТСЯ ПОЛЬЗОВАТЕЛЕМ В КАЧЕСТВЕ ОДНОГО ИЗ СЛЕДУЮЩИХ ЗНАЧЕНИЙ)

- Потенциометр с подсветкой: 1 кОм, 1/4 Вт
- Датчик топлива Murphy: 33 Ом полный бак, 240 Ом пустой бак — стандартная заводская настройка для работы с датчиком топлива Murphy. Может быть настроен для использования с датчиками других изготовителей.

ТРАНСПОРТИРОВОЧНЫЙ ВЕС (ВСЕ МОДЕЛИ): 1 ФУНТ (450 Г)

ГАБАРИТЫ В УПАКОВКЕ (ВСЕ МОДЕЛИ): 4 3/4 ДЮЙМА X 4 3/4 ДЮЙМА X 3 1/8 ДЮЙМА (121 ММ X 121 ММ X 79 ММ)

FW MURPHY
P.O. Box 470248
Tulsa, Oklahoma 74147 USA
Тел.: +1 918 317 4100 Факс: +1 918 317 4266
Эл. почта: sales@fwmurphy.com

INDUSTRIAL PANEL DIVISION
Факс: +1 918 317 4124
Эл. почта: ipdsales@fwmurphy.com

MURPHY POWER IGNITION
Веб-сайт: www.murphy-pi.com

CONTROL SYSTEMS & SERVICES DIVISION
P.O. Box 1819
Rosenberg, Texas 77471 USA
Тел.: +1 281 633 4500 Факс: +1 281 633 4588
Эл. почта: css-solutions@fwmurphy.com

FRANK W. MURPHY, LTD
Church Rd Laverstock
Salisbury SP1 1QZ UK
Тел.: +44 1722 410055 Факс: +44 1722 410088
Эл. почта: sales@fwmurphy.co.uk
Веб-сайт: www.fwmurphy.co.uk

FW MURPHY INSTRUMENTS (HANGZHOU) CO. LTD
77 23rd Street
Hangzhou Economic & Technological Development Area
Hangzhou, Zhejiang 310018 China
Тел.: +86 571 8788 6060 Факс: +86 571 8684 8878
Эл. почта: apsales@fwmurphy.com

COMPUTRONIC CONTROLS, LTD
41 - 43 Railway Terrace Nechells
Birmingham B7 5NG UK
Веб-сайт: w.computroniccontrols.com

BSI
USA-ISO 9001:2008 FM 28221
UK-ISO 9001:2008 FM 29422
CHINA-ISO 9001:2008 FM 52385
Registered Facilities

ISO 9001 REGISTERED FIRM
Certificate No. GB2000671
INTERNATIONAL ACCREDITATION BOARD
Registration No. 0044/1

MURPHY®
www.fwmurphy.com

Printed in the USA 1100005 4/2012